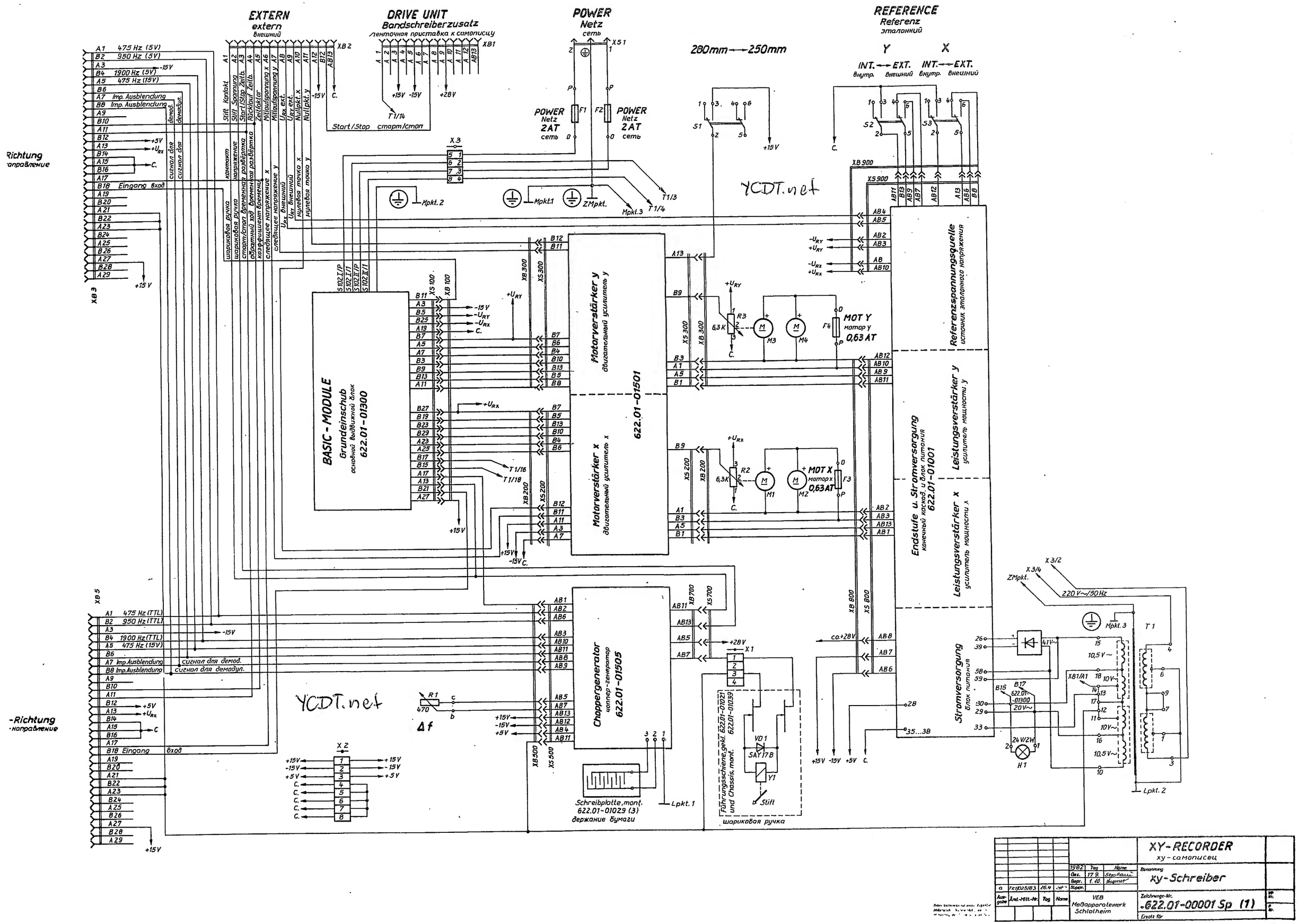
EXTERN
extern
внешний
DRIVE UNIT
Bandschreiberzusatz
ленточная приставка к самописцу
POWER
Netz
сеть
REFERENCE
Referenz
эталонний
Y
X
INT. ⟷ EXT.
внутр. внешний
280mm ⟷ 250mm
POWER
Netz
2AT
сеть
Start/Stop старт/стоп
Richtung
направление
Eingang вход
BASIC-MODULE
Grundeinschub
основной выдвижной блок
622.01-01300
Motorverstärker y
двигательный усилитель y
Motorverstärker x
двигательный усилитель x
622.01-01501
MOT Y
мотор y
0,63 AT
MOT X
мотор x
0,63 AT
Referenzspannungsquelle
источник эталонного напряжения
Leistungsverstärker y
усилитель мощности y
Endstufe u. Stromversorgung
конечный каскад и блок питания
622.01-01001
Leistungsverstärker x
усилитель мощности x
Stromversorgung
блок питания
Chappergenerator
чоппер-генератор
622.01-01505
Schreibplatte, mont.
622.01-01029 (3)
держание бумаги
Führungsschiene, gekl. 622.01-01021
und Chassis, mont. 622.01-01039
шариковая ручка
Δf
220 V~/50 Hz
YCDT.net
XY-RECORDER
xy-самописец
Benennung
xy-Schreiber
VEB
Meßapparatewerk
Schlotheim
Zeichnungs-Nr.
622.01-00001 Sp (1)
Ersatz für

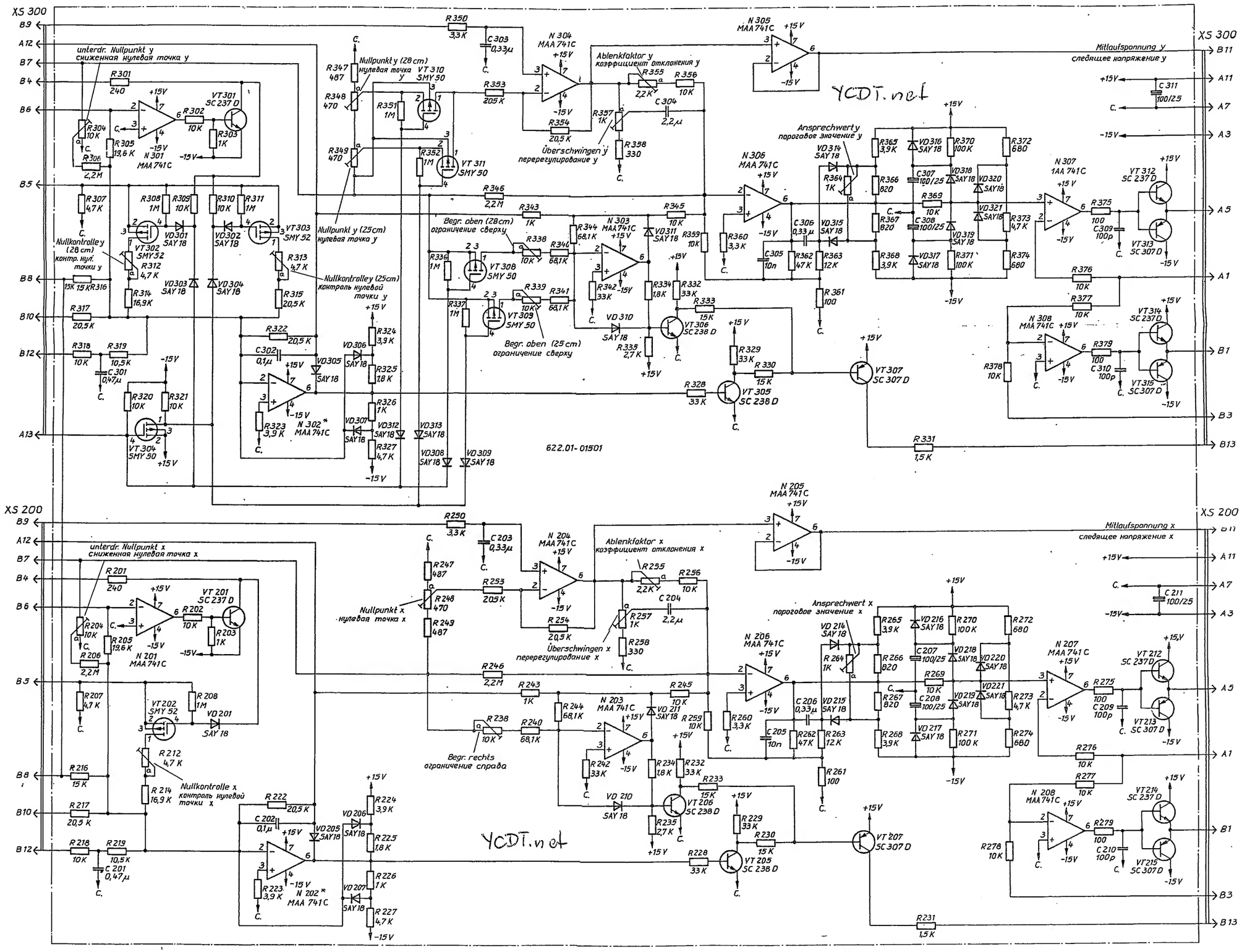
XS 300
XS 200
unterdr. Nullpunkt y
сниженная нулевая точка y
Nullpunkt y (28 cm)
нулевая точка y
Nullpunkt y (25 cm)
нулевая точка y
Ablenkfaktor y
коэффициент отклонения y
Überschwingen y
перерегулирование y
Mitlaufspannung y
следящее напряжение y
Ansprechwert y
пороговое значение y
Nullkontrolle y (28 cm)
контр. нул. точки y
Nullkontrolle y (25 cm)
контроль нулевой точки y
Begr. oben (28 cm)
ограничение сверху
Begr. oben (25 cm)
ограничение сверху
YCDT.net
622.01-01501
unterdr. Nullpunkt x
сниженная нулевая точка x
Nullpunkt x
нулевая точка x
Ablenkfaktor x
коэффициент отклонения x
Überschwingen x
перерегулирование x
Mitlaufspannung x
следящее напряжение x
Ansprechwert x
пороговое значение x
Nullkontrolle x
контроль нулевой точки x
Begr. rechts
ограничение справа
YCDT.net
MAA 741 C
SMY 50
SMY 52
SC 237
SC 238
SC 307
* 629.01-11025 (-)
Aussuchdaten: $U_{IO} \leq 1,5$ mV
$I_{IO} \leq 30$ nA
(параметры сортировки)
Motorve
VEB
Meßapparatewerk
Schlotheim
622.01-